Material-Nr.:CA70430111

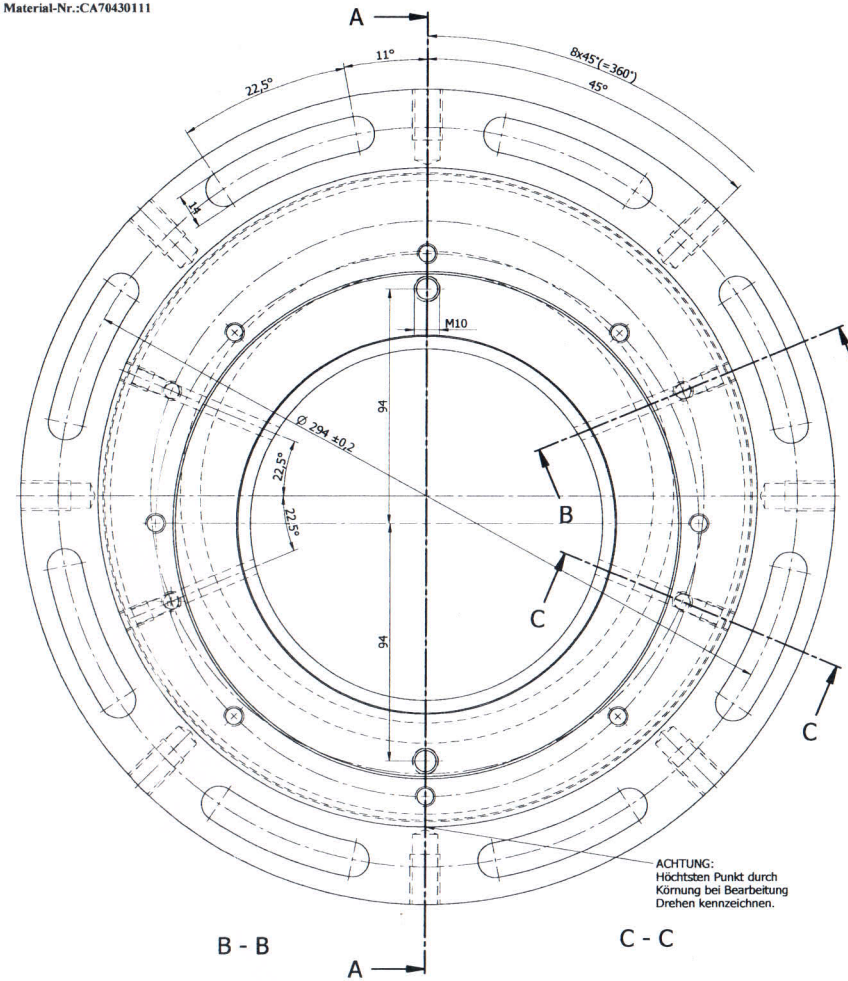

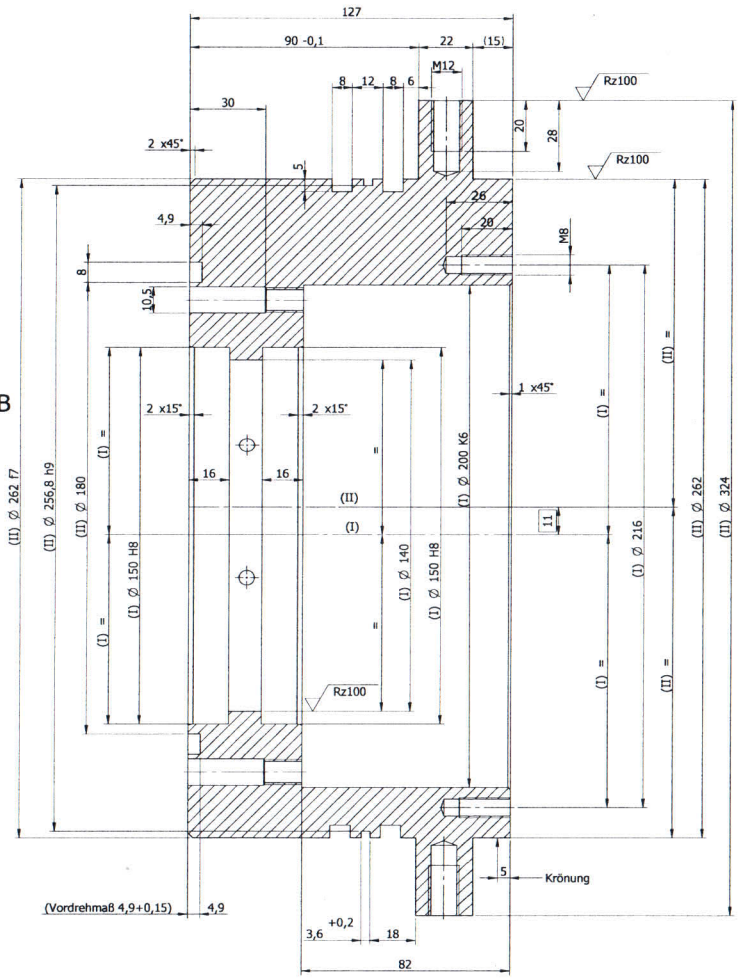

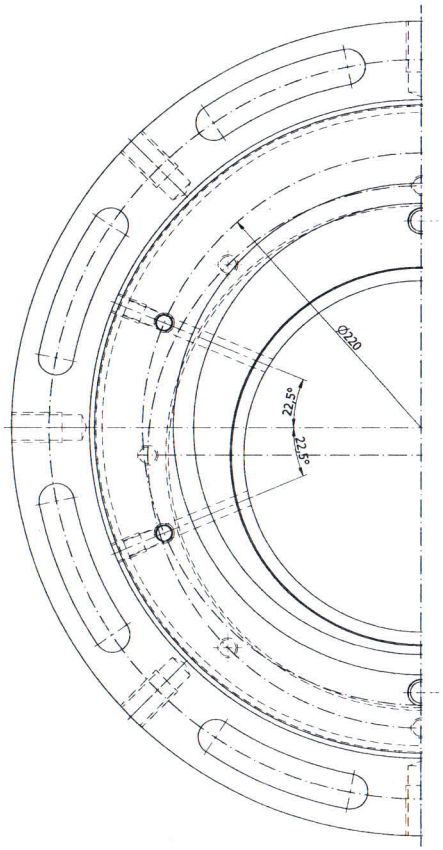

B - B

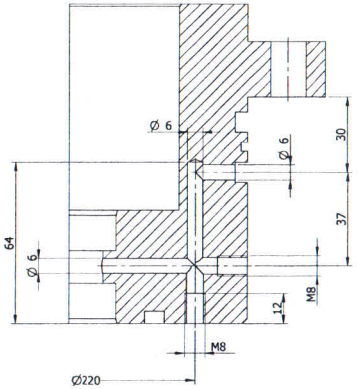

C - C

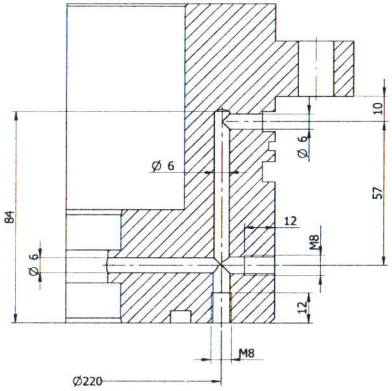

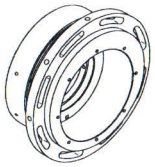

30 kg
1:5

A1

-0,5 unbemaßte Kanten DIN 6784

Rz 25 (Rz 100)

Oberfläche:chemisch verbnickelt(Fa.AHC-Oberflächentechnik) DURNI _COAT DNC 520 Schichtdicke 40 +/- µm				
Passmass	Abmasse	Grenzmasse	Vordrehmaße für Beschichtung	Höchstmaß / Mindestmaß
262 f7	-0,056	261,944		261,858
	-0,108	261,892		261,818
256,8 h9	0,000	256,800		256,714
	-0,130	256,670		256,596
200 K6	+0,005	200,005		200,079
	-0,024	199,976		200,062
150 H8	+0,063	150,063		150,137
	0,000	150,000		150,086

RUND 330x135 C45 DIN 7527	C-A10-35-009-1	C45
Benennung	Sach-/Modellnummer	Werkstoff

Zulässige Abweichungen für Maße ohne Toleranzangaben nach ISO 2768

Längenmaße	Nennmaß ≤	6	30	120	400	1000	2000	>2000	Maße	Länge d. kürzeren Schenkels ≤	10	50	120	>
X	Abmaße mittel	±0.1	±0.2	±0.3	±0.5	±0.8	±1.2	±2		Abmaße mittel	±1°	±30'	±20'	±
	Abmaße sehr grob	±0.5	±1	±1.5	±2.5	±4	±6	±8		Abmaße sehr grob	±3°	±2°	±1°	±

Speicherdatum:			Tag	Name	Maßstab
		Gez.	13.12.06		1:1
		Gepr.			

03	*5000284067	22.11.2007 Kuhnert	Exzenter - Buchse I
02	*5000186204	13.12.2006 Kuhnert	
01	5000057621	19.05.2005 @Wittwer	200B93461
Ausgabe	Änderung	Tag Name	Bl. 1 /