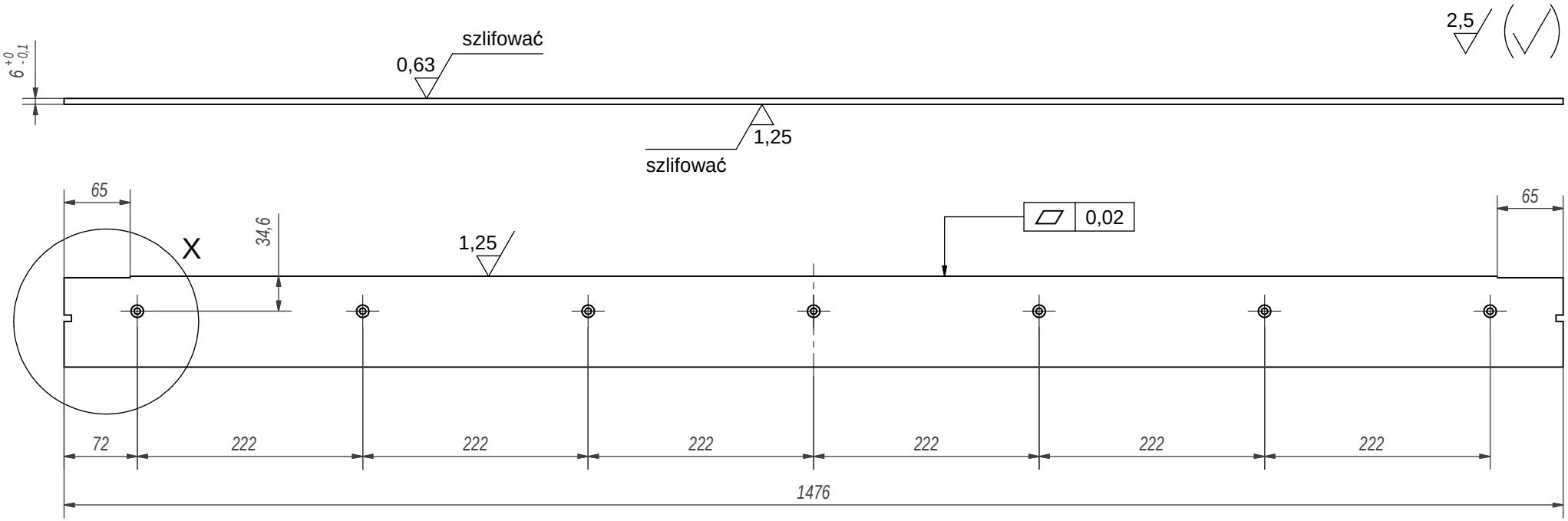

X (1 : 1,5)

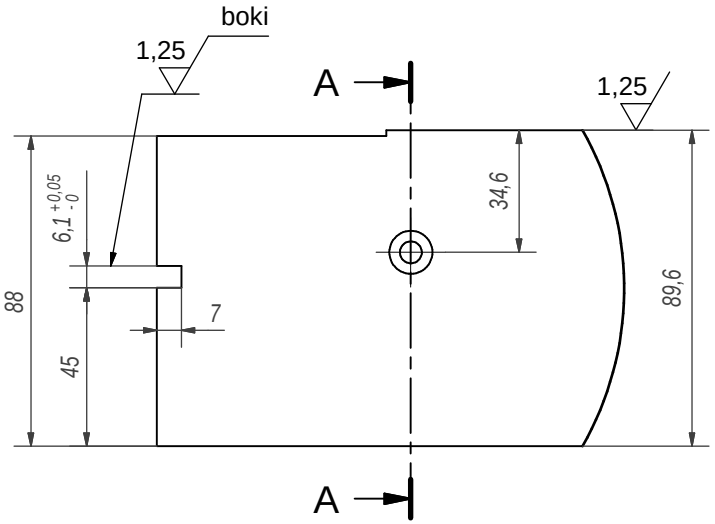

A-A (1 : 1,5)

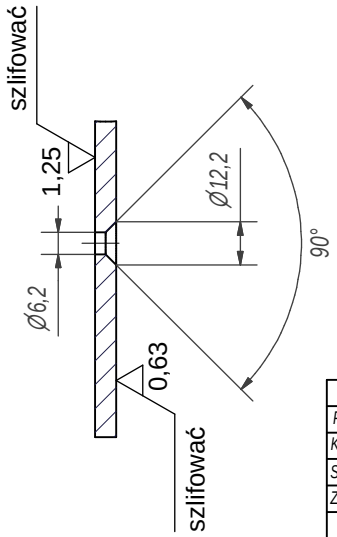

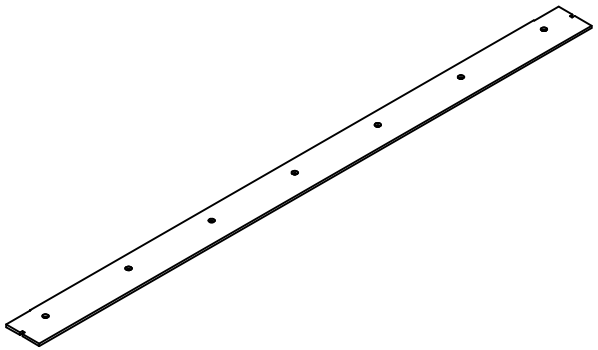

Ulepszać cieplnie 42±2 HRC.

	Nazwisko	Podpis	Data	Tytuł rys.		
Projekt	J. Wiejak		2012-12-28	*Nóż zgarniający*		
Konstr	E. Wasiak		2012-12-28			
Sprawdz	Z. Sotowski			Materiał	Ilość	Masa
Zatwierdz	St. Kozioł			3H13	1	6,337 Kg
	Format A3 Arkusz 1 / 1	ITeE Radom			Numer rys.	TP-579.01.09.02