5

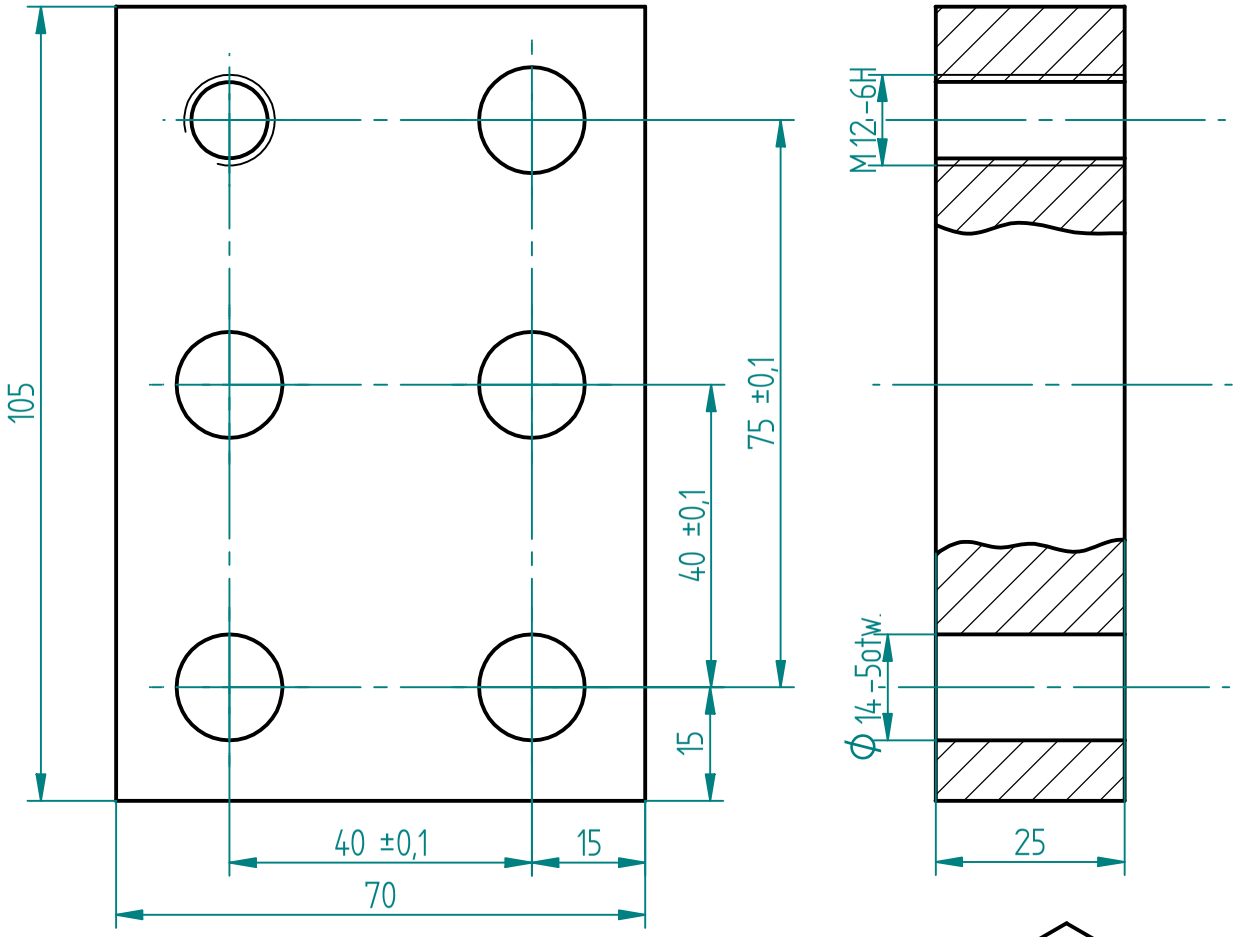

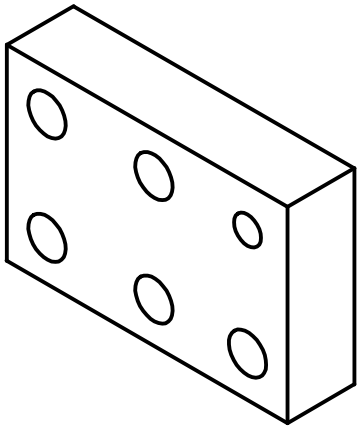

Ostre krawędzie stępić.

Nr	Ilość	Nr KZK	Data	Podpis	Il. szt	Nr zespołu
					1	01.1350

Wyrób: TAE-35N

Numer rysunku: 01.1350.1003-00

01.1350.1003-00.dft

	Nazwisko	Data	Podpis
Konstruował	Hałat Z.	05-01-2012	
Kreślił	Kaczmarczyk T.		
Sprawdził			
Normaliz.			
Zatwierdził			

Materiał: 45

Nazwa części: Kostka

Zast. rys: b/d

Zast. przez rys. b/d

Podziałka: 1:1

Andrychowska Fabryka Maszyn S.A.

Ciężar	b/d
Format	A4
Arkusz	1 / 1