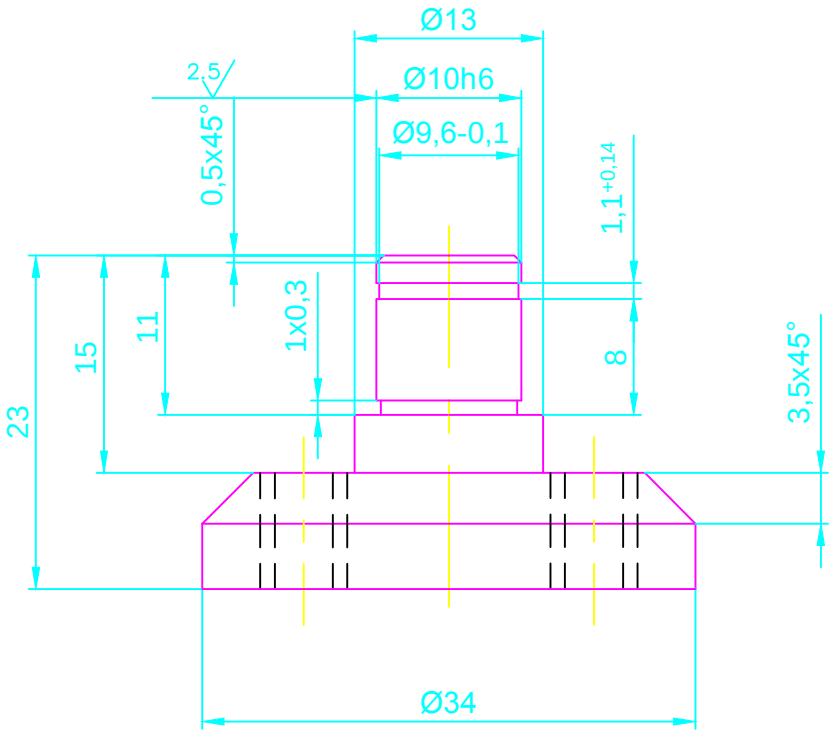

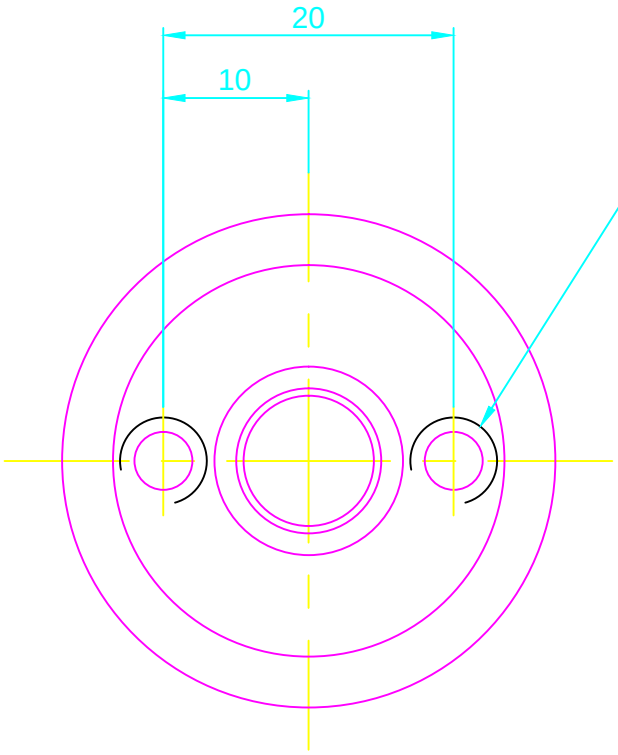

Ostre krawędzie stępić
oprócz wszystkich krawędzi
rowka 1,1+0,14

							Wyrób	Nr rysunku
							TAE-35N	07.1350.1043-00
					2	07.1350.0100-...		
Nr	Ilość	Nr KZK	Data	Podpis	Il.szt.	Nr zespołu		

Konstr.	B. Wawro	11.02.2008		Materiał	Nazwa części
Kreslił:	B. Wawro	11.02.2008		St5	Trzpień
SprawdziL:				45	
Normaliz.					
Zatwierdz.					
	Nazwisko	Data	Podpis	Zast. rys:	Zast. przez rys:

Podzialka 2:1	AFM	Andrychowska Fabryka Maszyn S.A.	Masa	
			Format	A4
			Arkusz	1/1