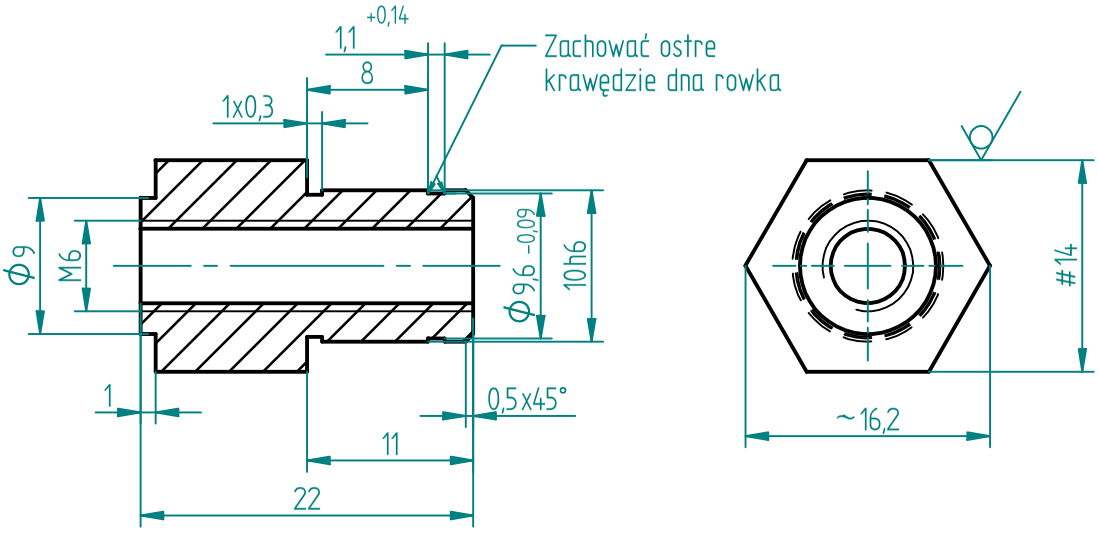

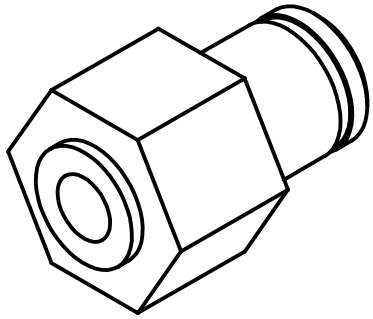

Ostre krawędzie stępić.
Czernić

Nr	Ilość	Nr KZK	Data	Podpis	Il. szt	Nr zespołu
					b/d	b/d
					b/d	b/d
					b/d	b/d
					1	07.1350.1008-00

Wyrób: TAE-35N

Numer rysunku: 07.1350.1076-00

07.1350.1076-00.dft

Konstruował	KaczmarczykT	11-01-2012	
Kreślił	KaczmarczykT	11-01-2012	
Sprawdził			
Normaliz.			
Zatwierdził	P. Radwan		
	Nazwisko	Data	Podpis

Materiał: St5

Nazwa części: Trzpie[illegible]

Zast. rys: b/d

Zast. przez rys. b/d

Podziałka 2:1

Andrychowska Fabryka Maszyn S.A.

Ciężar	0,02 kg
Format	A4
Arkusz	1 / 1