10

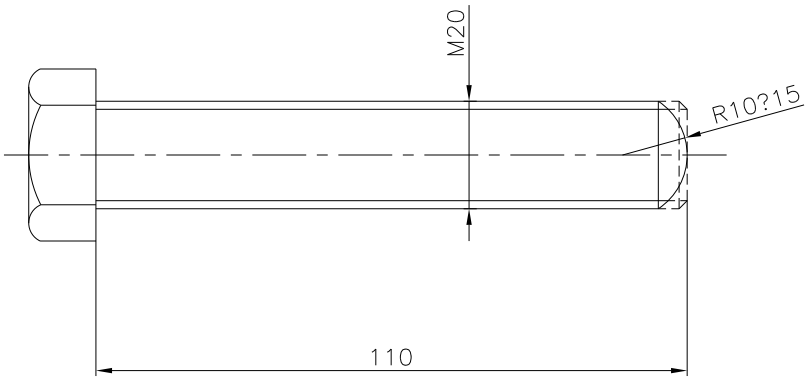

							Wyr?b	Nr rysunku
							R−550	10.50001064−00
					6	10.5000.0100		
Nr	Ilo??	Nr KZK	Data	Podpis	Il.szt.	Nr zespo?u		
Konstr.		B. Wawro	21.07.03		Materia? PN−85/M−82105 M20x110		Nazwa cz??ci ?ruba podporowa	
Kresli?:		B. Wawro	21.07.03					
SprawdziL:								
Normaliz.								
Zatwierdz.								
		Nazwisko	Data	Podpis	Zast. rys:		Zast. przez rys:	
Podzialka 1 : 1		Andrychowska Fabryka Maszyn S.A.					Masa	
							Format	A4
							Arkusz	1/1