5

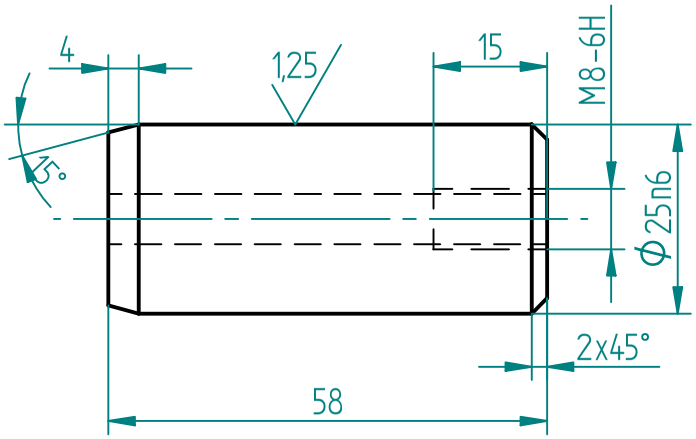

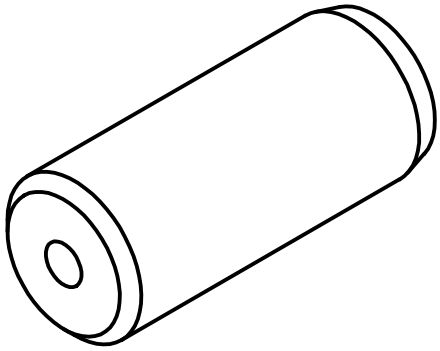

Ostre krawędzie stępić.
Ulepszać 32-36 HRC

Nr	Ilość	Nr KZK	Data	Podpis	Il. szt	Nr zespołu
					2	01.1350

Konstruował	Hałat Z.	18.04.2006	
Kreślił	Kaczmarczyk T	18.04.2006	
Sprawdził			
Normaliz.			
Zatwierdził			
	Nazwisko	Data	Podpis

Wyrób: TAE-35N

Numer rysunku: 01.1350.1004-00

01.1350.1004-00.dft

Materiał: 45

Nazwa części: Kołek

Zast. rys: b/d

Zast. przez rys. b/d

Podziałka: 1:1

Andrychowska Fabryka Maszyn S.A.

Ciężar	b/d
Format	A4
Arkusz	1 / 1