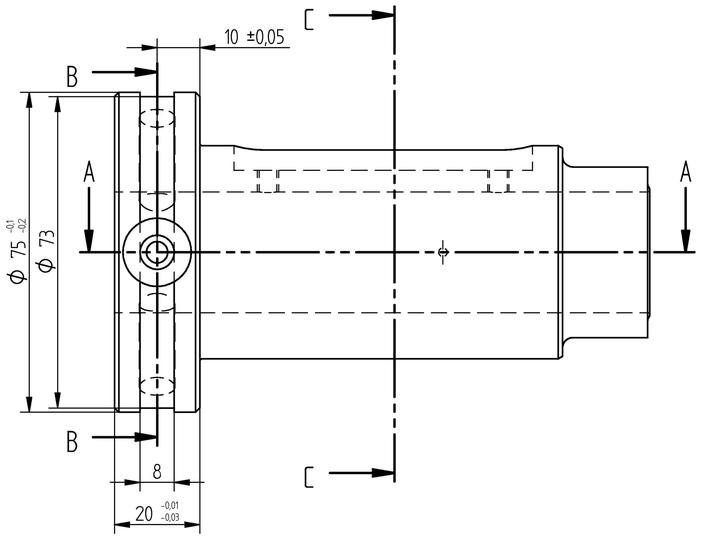

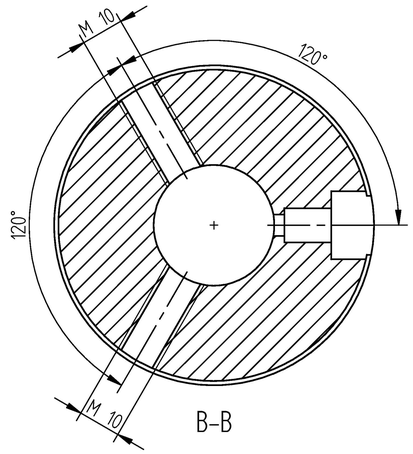

B–B

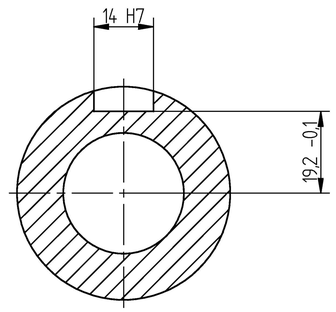

Schnitt C–C

Variante A für P0609-WZB ZB10

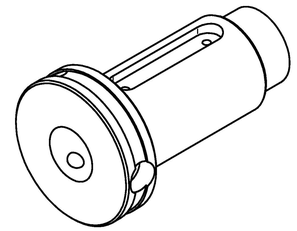

1:2

Variante B für P0609-WZB-ZB11

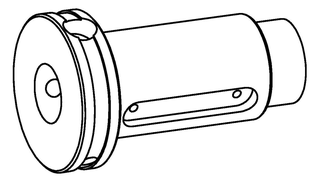

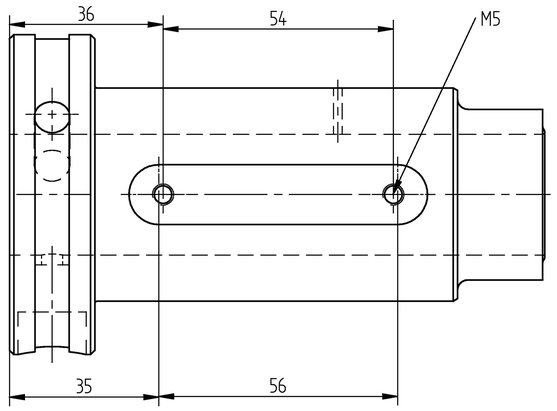

Variante A : wie gezeichnet
Variante B : spiegelbildlich

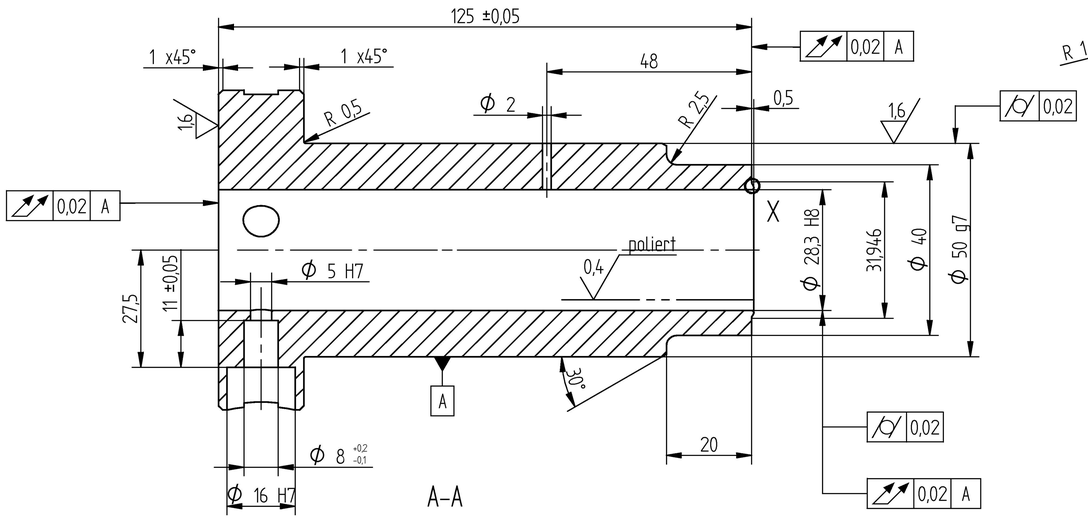

A–A

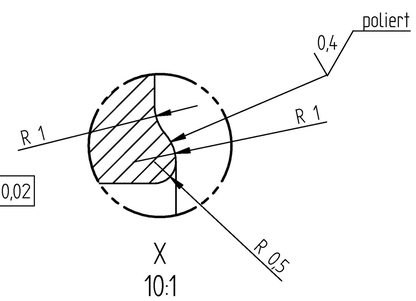

X
10:1

Passungsmaße nach dem Beschichten!

- alle Stifflöcher und Paßbohrungen ⌖ 0,02
- alle nicht tolerierten Bohrungen ⌖ 0,2

3,2 / (1,6 / 0,4 poliert) −0,3 −0,5 +0,2

(01) gehärtet u. PVD beschichtet
Schichtsystem Variantic
Fa. Eifler
Schichtdicke ca. 2-4mkrm

Index	Änderung / modification	Datum / date	Name / name
01	von CVD auf PVD geandert	26.02.2007	Korries

Zeichn.Nr. drawing-no.	Art	Halbzeug / Rohmaße / Lieferant semifinished product / dimensions / supplier	Werkstoff material	Gewicht weight	Bemerkung remarks
	HT	Rd 76x127	1.2379	1,5 kg	

zulässige Abweichung für Maße ohne Toleranzangabe nach ISO 7168-m — allowed tolerance for measurements without tolerance information as per ISO 7168-m

	Datum / date	Name / name
gezeichnet / drawn by	07.05.2007	MTB26
entworfen / developed	18.12.2006	Wagner
geprüft / checked	07.02.2007	Wagner

Maßstab / scale : 1:1

Benennung / designation: Hülse (2. Zug)

Zeichn.Nr. / drawing-no.

Format / size: A2

Blatt-Nr. / sheet-no.: 1 von 1

Art / type: HT

Mittenrauhwert / average roughness Ra in µm	6,3
Schleifbearbeitung / scrub treatment	3,2
Schlichtbearbeitung / fine scrub treatment	1,6
Feinschlichtbearbeitung (Schleifen) / abrade treatment	0,4
Feinstbearbeitung (Schleifen) / polish treatment	