Seria PCR-300/-310/-410/-300RC

ELEKTRONICZNE REGULATORY CHŁODNICZE

DANE TECHNICZNE

PCR-300

PCR-310

Opis

- **Łatwe programowanie**
- **Kontrola sprężarki z opóźnionym rozruchem**
- **Kontrola wentylatorów parownika; wentylatory połączone ze sprężarką, ciągła praca wentylatorów lub włączanie/wyłączanie sterowane temperaturą parownika.**
- **Kontrola odszraniania grzałkami elektrycznymi lub gorącymi parami czynnika; odszranianie inicjowane przez programowane odstępy czasowe, dla PCR-300RC ustawienia godzinowe czasu rzeczywistego**
- **Wyjście na alarm (niedostępne dla PCR-310)**
- **Czerwony wyświetlacz cyfrowy, dobra widoczność**
- **Modułowa obudowa dla 35 mm standard. DIN dla PCR-300 i PCR-300RC**
- **Ramka montażowa na zatrzaski dla PCR-310 i PCR-410 dla 28.5 x 70.5 mm**
- **Wbudowany główny transformator dla PCR-300, PCR-300RC**
- **Transformator zewnętrzny dla PCR-310, PCR-410**
- **2 czujniki PTC z tuleją ze stali nierdzewnej do pomiaru temperatury w komorze oraz procesu odszraniania**

Zastosowanie

PCR-300, PCR-310, PCR-410 i PCR-300RC są sterownikami mikroprocesorowymi przeznaczonymi do kontroli instalacji chłodniczych i mrożących.

Sterownik włącza/wyłącza sprężarkę i wentylatory parownika oraz process odszraniania w zależności od temperatury panującej w komorze chłodniczej i zadanych parametrów.

Materiał

Obudowa	ABS-plastik, niepalny

Specyfikacja

Przewód zasilający	**PCR-300, PCR-300RC** wbudowany transformator: 230 V, ±10 %, 50/60 Hz **PCR-310, PCR-410** 12 V AC ±10%, 50/60 Hz or 12 V DC ±10% transformator zewnętrzny TR-310: 1.: 230 V AC ±10%, 50/60 Hz 2.: 12 V AC
Zużycie energii	2.5 Watt
Regulacja	Włącz/Wyłącz
Wyświetlacz	3-cyfrowa, 7-segmentowa, dioda LED, czerwona, wys. 14.2 mm
Rozdzielczość	1 K
Dokładność wskazań	±0.5 K, ±1 cyfra przy 25 ℃
Zakres pomiaru temp	-55 ℃ do +50 ℃
Wejścia	2 czujniki PTC

Kontunuacja na str. 2

Specyfikacja (2)

Wyjścia

Sprężarka: 1 przekaźnik z przełącznikiem, 8 A, 230 V AC, obciążenie omowe

Wentylator parownika: 1 przekaźnik ze stykiem zwiernym, 8 A (5 A PCR-300RC), 230 V AC, obciążenie omowe

Odszranianie: 1 przekaźnik ze stykiem zwiernym, 8 A (5 A PCR-300RC), 230 V AC, obciążenie omowe

Alarm:
PCR-300, PCR-300RC: Opto dwukierunkowa trioda tyrystorowa,
250 VAC, min. obciązenie 40 mA, max. obciążenie 80 mA

PCR-410: 1 przekaźnik ze stykiem zwiernym, 8 A, 230 V AC, obciążenie omowe

Czujnik

Czujnik PTC, długość kabla 2.5 m ±2 %

Zakres stosowania:
-30 ℃ do +80 ℃ kabel lu źno ułożony
-40 ℃ do +80 ℃ kabel zamocowany

Temperatura otoczenia/wilgotność

W czasie pracy:
0° do 50 ℃,
30 do 85 % R.H. bez rosy

składowanie:
-20 ℃ do +80 ℃

Zachowanie danych

Nie ulotna pamięć EEPROM, czas rzeczywisty przy zapasowej baterii (PCR-300RC)

Przyłącza

250V / 10 A listwy zaciskowe max. 1.5 mm²

Stopień ochrony

Obudowa: IP 20
Panel przedni: IP 52,
Klasa ochronna 2

Wymiary i wagi

Typ	Wymiary obudowy (mm)			Waga (kg)
	Szerokość	Wysokość	Głęgokość	
PCR-300	70	85	61	Około 0.42
PCR-310 Transformator	70 52	32 47	74 34	Około 0.52
PCR-410 Transformator	70 52	32 47	74 34	Około 0.52
PCR-300RC	70	85	61	Około 0.42

Montaż

- Urządzenia należy używać tylko w suchych pomieszczeniach
- Obudowa z listwą zaciskową na zatrzaski:
  - Umieścić urządzenia w otworach 28.5 x 70.5 mm
  - Maksymalna grubość ścianki: 22 mm
  - Zabezpieczyć obudowę ramką montażową
- Montaż na standardowej szynie DIN:
  - Wyciągnąć boczne zatyczki montażowe
  - Umieścić urządznie na 35 mm szynie
  - Założyć zatyczki montażowe
- Montować zgodnie ze schematem elektrycznym
- Ostrożnie dokręcić śruby łączników

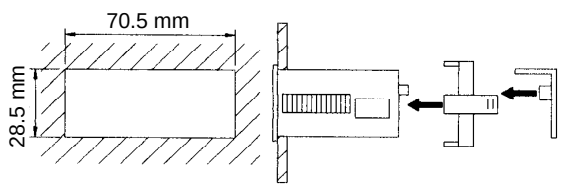

PCR-310
PCR-410

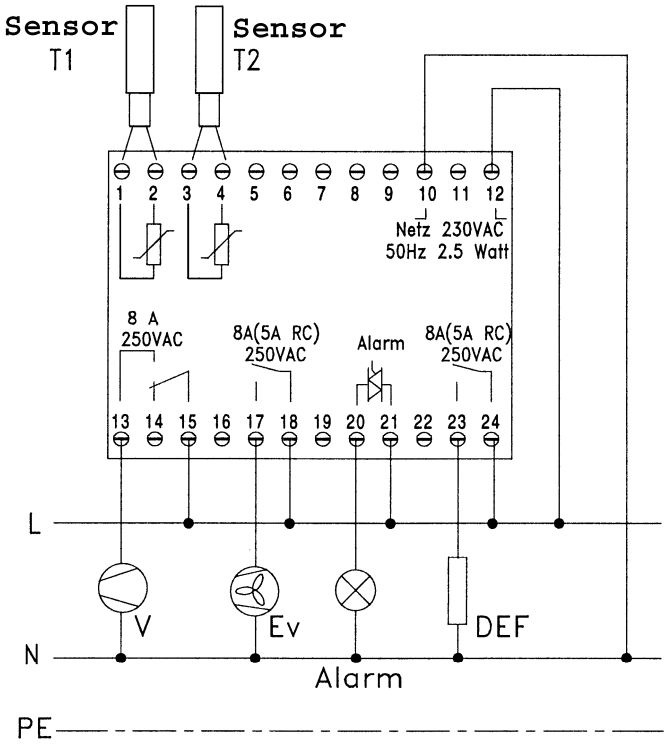

PCR-300
PCR-300RC

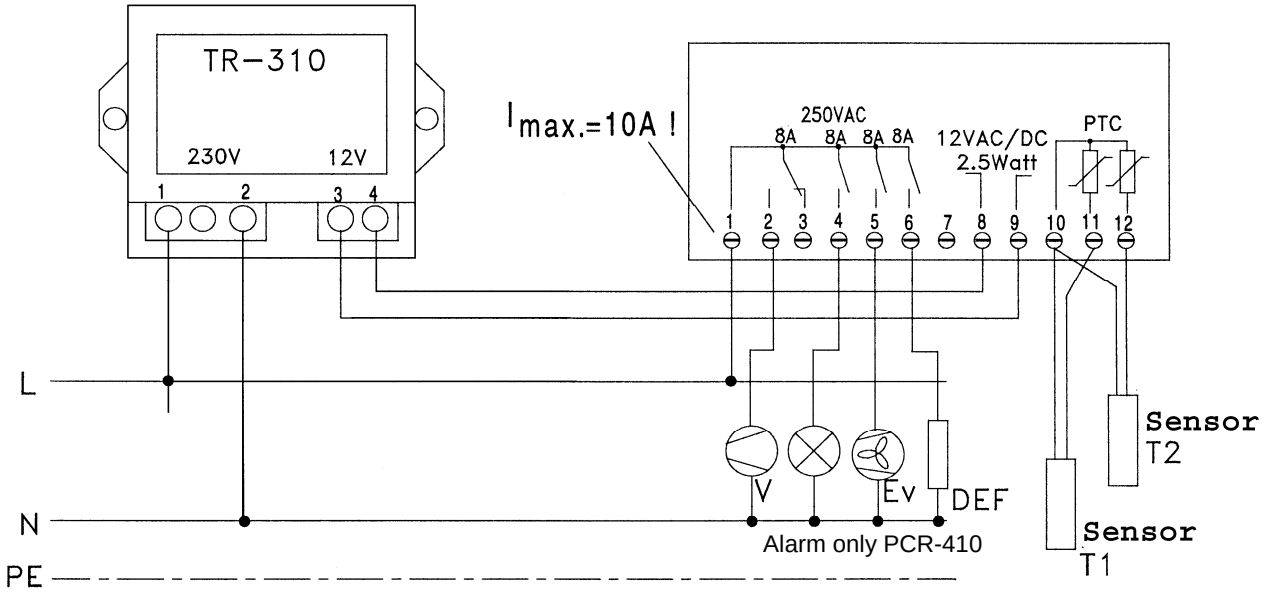

PCR-310
PCR-410

Honeywell

Automatyka Domów
Honeywell Sp. z o.o.
Ul. Domaniewska 39b
02-672 Warszawa
Tel: +48 (0) 22 60 60 900
Fax: +48 (0) 22 60 60 901
E-Mail: automatykadomow@honeywell.com
www.honeywell-cooling.com

KAT-PCR300-007